ADAPTER MINI



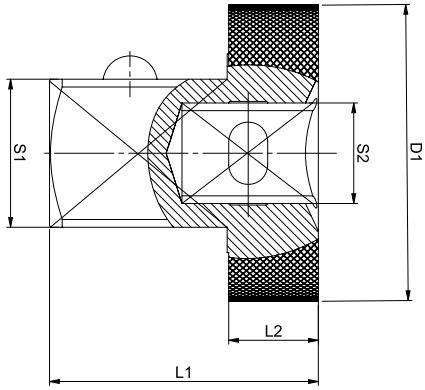

Kompakter Vergrößerungsadapter mit geringer Bauhöhe, ideal für beengte Platzverhältnisse

Beschleunigter Arbeitsvorgang
Die griffige Rändelung ermöglicht den Schraubvorgang mit Hilfe des Daumens zu beschleunigen.

Art.-Nr.	0715 11 11	0715 11 12	0715 11 13
VE	1	1	1
Antrieb (S2)	1/4 Zoll	3/8 Zoll	1/2 Zoll
Antriebart	Innenvierkant	Innenvierkant	Innenvierkant
Abtrieb (S1)	3/8 Zoll	1/2 Zoll	3/4 Zoll
Abtriebart	Außenvierkant	Außenvierkant	Außenvierkant
Steckschlüsselaußendurchmesser (D1)	24,5 mm	33,5 mm	38,5 mm
Rändelungstärke (L2)	7,2 mm	8,5 mm	11,5 mm
Länge (L1)	18,5 mm	23,5 mm	34,5 mm

ADAPTER MINI SORTIMENT





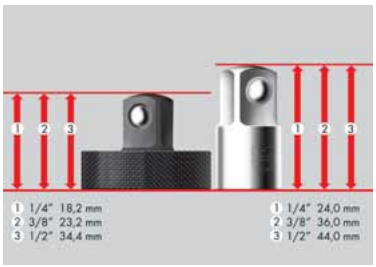

3-teiliges Sortiment mit kompakten Vergrößerungsadaptern von 3/8“ bis 3/4“

Beschleunigter Arbeitsvorgang
Die griffige Rändelung ermöglicht den Schraubvorgang mit Hilfe des Daumens zu beschleunigen.

Ideal für beengte Platzverhältnisse
Geringe Bauhöhe

Art.-Nr.	0715 11 110
VE	1
Anzahl Teile im Sortiment/Set	3 STK

Lieferumfang Art.-Nr.	Bezeichnung	Art.-Nr.	Anzahl
0715 11 110	Adapter mini 1/4 Zoll; 3/8 Zoll	0715 11 11	1
	Adapter mini 3/8 Zoll; 1/2 Zoll	0715 11 12	1
	Adapter mini 1/2 Zoll; 3/4 Zoll	0715 11 13	1

STEP - 2016-05-03 - 20145 - ©