STECKSCHLÜSSEL MIT MAGNETEN



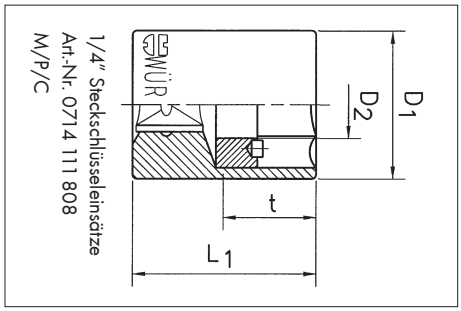

mm	D_1 mm	L_1 mm	D_2 mm	t mm	Art.-Nr.	VE/St.
8	11,9	22	5,0	8,1	**0714 111 808**	1
10	14,6	22	6,1	8,1	**0714 111 810**	1
11	15,7	22	7,1	8,1	**0714 111 811**	1
12	16,9	22	8,1	8,1	**0714 111 812**	1
13	17,6	22	8,1	8,1	**0714 111 813**	1

Zum sicheren Halten von Muttern und Schrauben im Antriebswerkzeug. Eignet sich besonders an unzugänglichen Stellen.

¼" Steckschlüsseleinsätze

6-kt.-Antrieb mit Magneten

- Glanzverchromt
- Neodymmagnete zum Halten von Muttern und Schrauben
- Innenbohrung für überstehende Gewindeschäfte



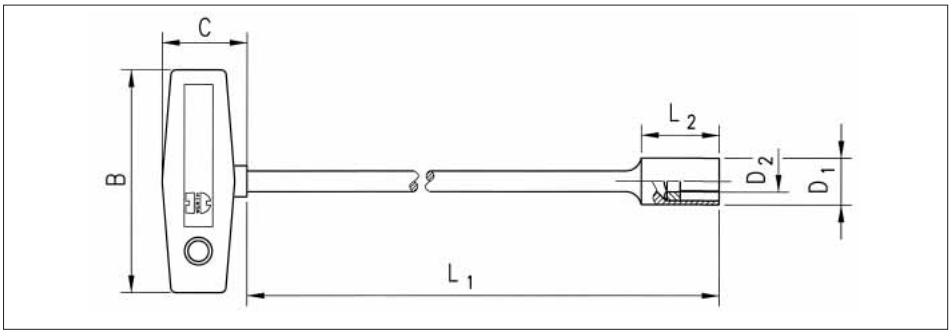

mm	D_1 mm	L_1 mm	D_2 mm	B mm	C mm	Art.-Nr.	VE/St.
8	12	350	5,0	86	34	**0715 33 121**	1
10	15	350	6,1	86	34	**0715 33 141**	1
12	17	350	8,1	86	34	**0715 33 161**	1
13	18	350	8,1	86	34	**0715 33 171**	1

Steckschlüssel-Schraubendreher mit T-Griff

6-kt.-Antrieb mit Magneten

- Chrom-Vanadium-Stahl
- Glanzvernickelt
- Schlagfester Kunststoffgriff
- Neodymmagnete zum Halten von Muttern und Schrauben
- Innenbohrung für überstehende Gewindeschäfte



